DA **DOL 99 Udskiftning af gearmotor** **Teknisk brugervejledning**

EN **DOL 99 Replacement of Gear Motor** **Technical User's Guide**

DE **DOL 99 Austausch von Getriebemotor** **Technische Bedienungsanleitung**

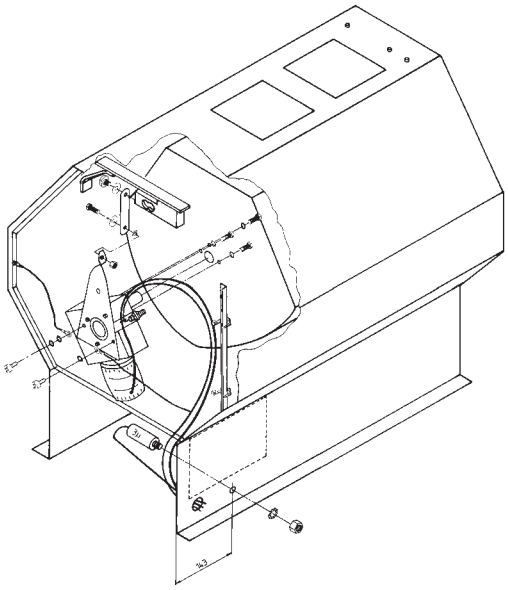

DA Afmonter den defekte motor.

EN Dismount the defective motor.

DE Den defekten Motor abmontieren.

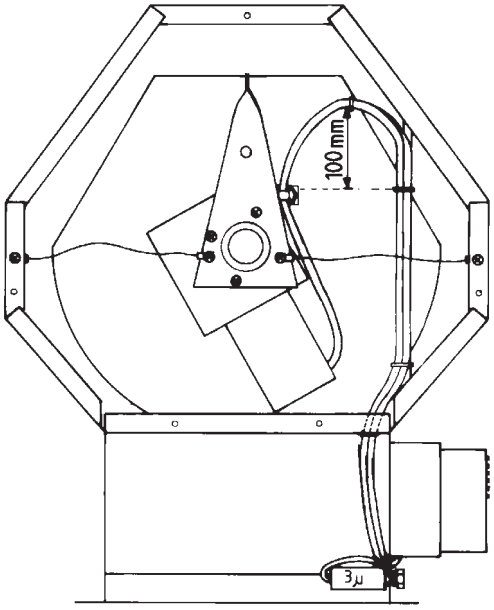

DA Monter den nye motor.

Motorkablet skal monteres i en halvcirkel på 100 mm. Bor eventuelt to nye huller i chassiet til motorkondensatoren og kabel Ø 8,5 og 10 mm.

EN Mount the new motor.

Mount the moter cable in a semicircle of approx. 100 mm. If necessary dril two new holes in the chassis for the motor capacitor and the cable ø 8,5 and 10 mm.

DE Den neue Motor montieren.

Das Motorkabel in einem Halbkreis von etwa 100 mm montieren. Eventuell 2 neue Löcher im Untergestell für den Motorkondensator und das Kabel ø 8,5 und 10 mm bohren.

SKOV

DA Tilslut den nye motor.

EN Connect the new motor.

DE Die neuen Motor anschließen.

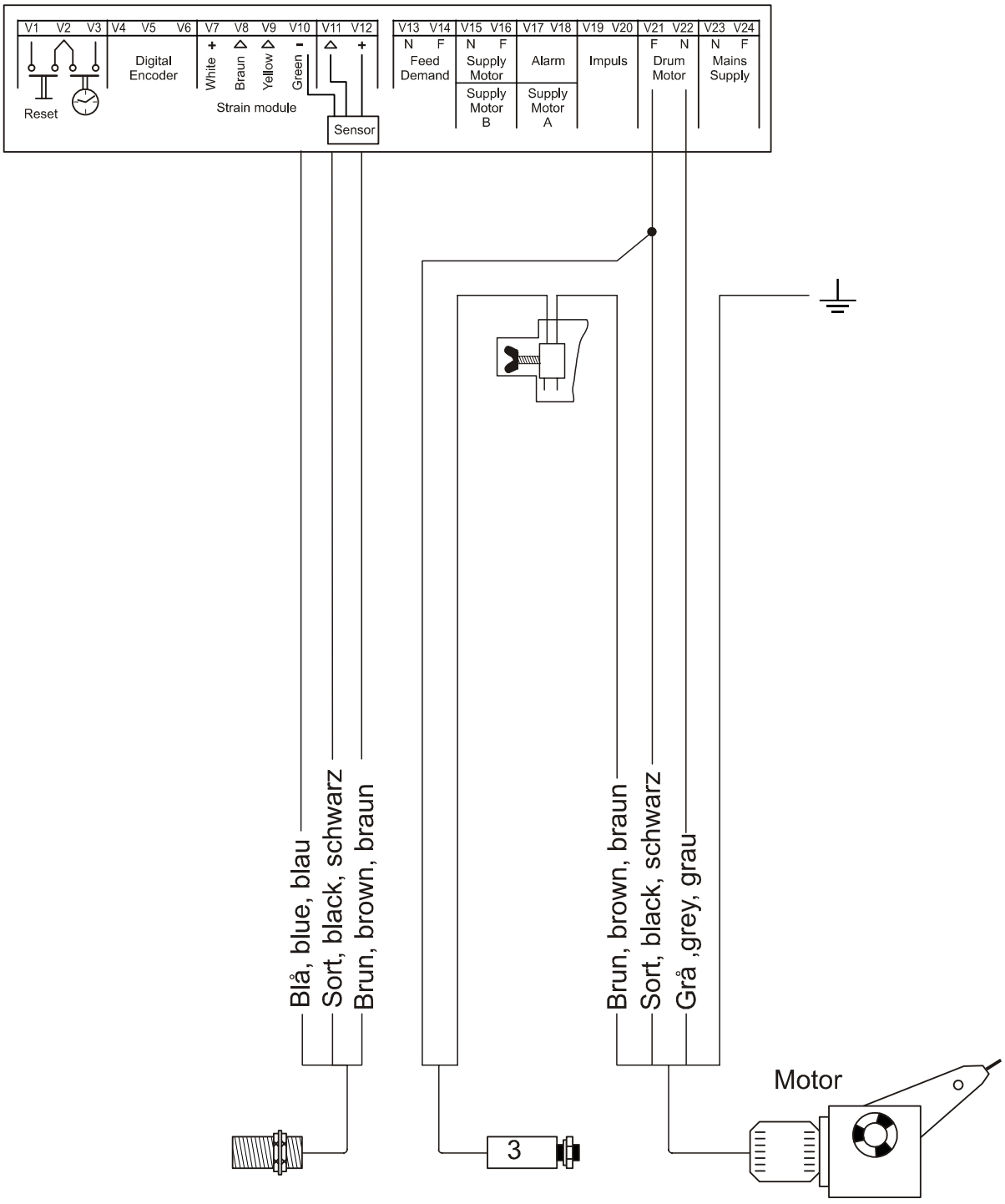

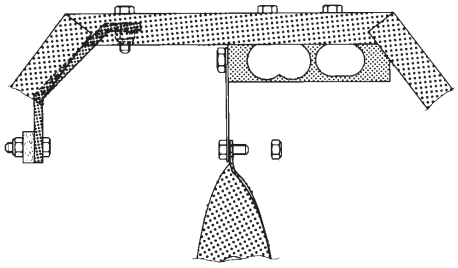

DA Spænd møtrikken fast.

EN Tighten the nut.

DE Die Mutter anziehen.

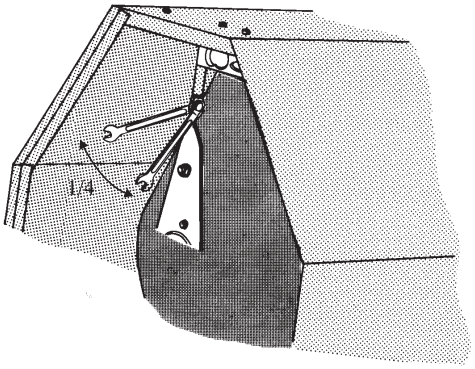

DA Løsn møtrikken ¼ omgang igen.

EN Losen the nut ¼ revolution.

DE Die Mutter ¼ Umdrehung wieder lösen.

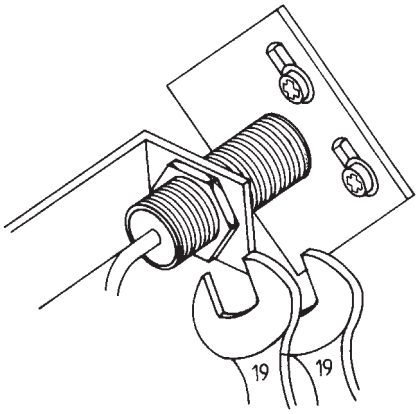

DA Juster afstanden mellem føleren og den lille plade til 1 mm.

Spænd møtrikkerne fast igen.

EN Ajust the distance between the sensor and the small plate to 1 mm.

Retighten the nuts.

DE Den Abstand zwischen dem Sensor und der kleinen Platte bis zu 1 mm justieren.

Die Mutter wieder anziehen.

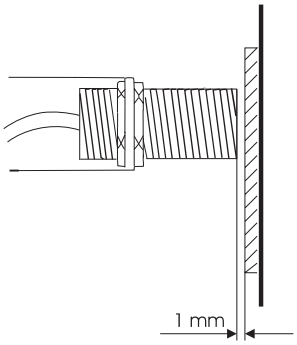

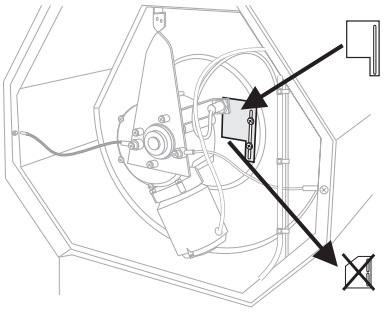

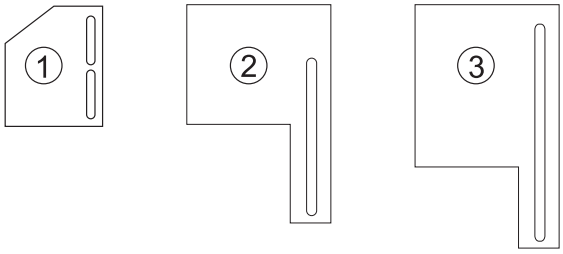

DA Hvis der er monteret en stopplade af type 1 skal den ikke udskiftes. Hvis den derimod er af type 2, skal den skiftes til type 3 (vedlagt).

EN If a type 1 stopplate is mounted, it should not be replaced. However if it is a type 2 stopplate it should be replaced with type 3 (enclosed).

DE Wenn eine Stoppplatte von Typ 1 montiert ist, wird die Stoppplatte nicht ersetzt. Wenn es dagegen einen Typ 2 ist, wird die Stoppplatte mit Typ 3 ersetzt (begefügt).

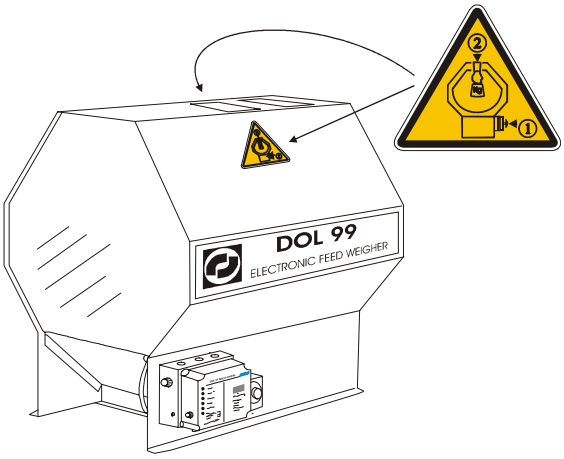

DA Montering af advarselsskilt.

Påklæb advarselsskilt på begge sider af vægten som vist ovenfor.

EN Mounting of warning sign.

Stick on the warning sign to both sides of the weigher as shown above.

DE Montierung von Warnschild.

Das Warnschild die beiden Seiten der Waage aufkleben, wie oben gezeigt.

2009.01.30 • 603674 • 14.2 • DA-EN-DE

SKOV A/S • Hedelund 4 • Glyngøre • DK-7870 Roslev
Tel. +45 72 17 55 55 • Fax +45 72 17 59 59 • www.skov.com • E-mail: skov@skov.dk